P14

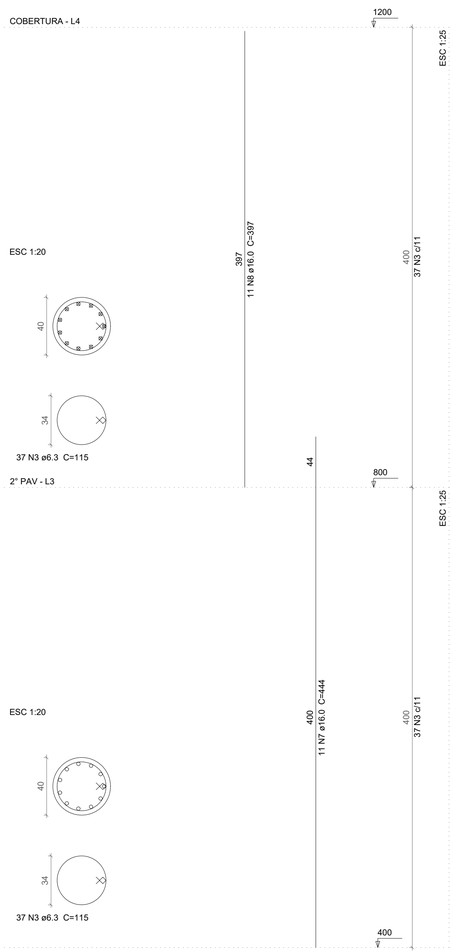

P15

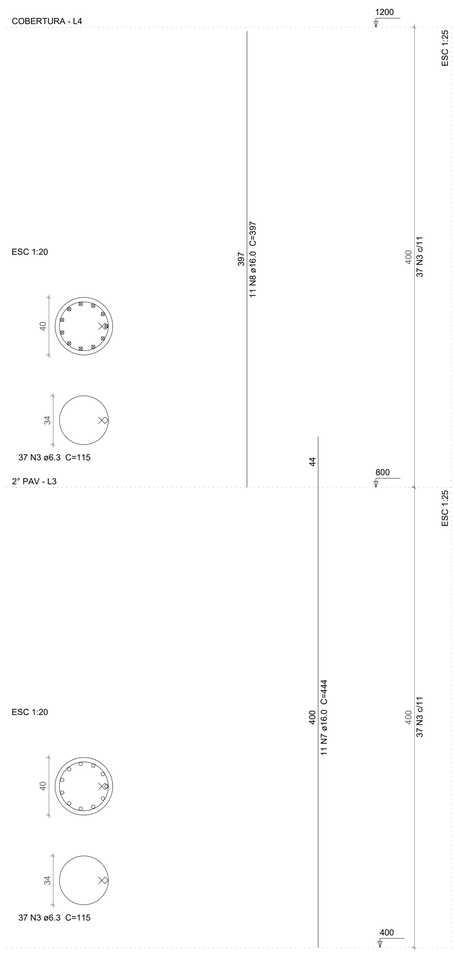

P16

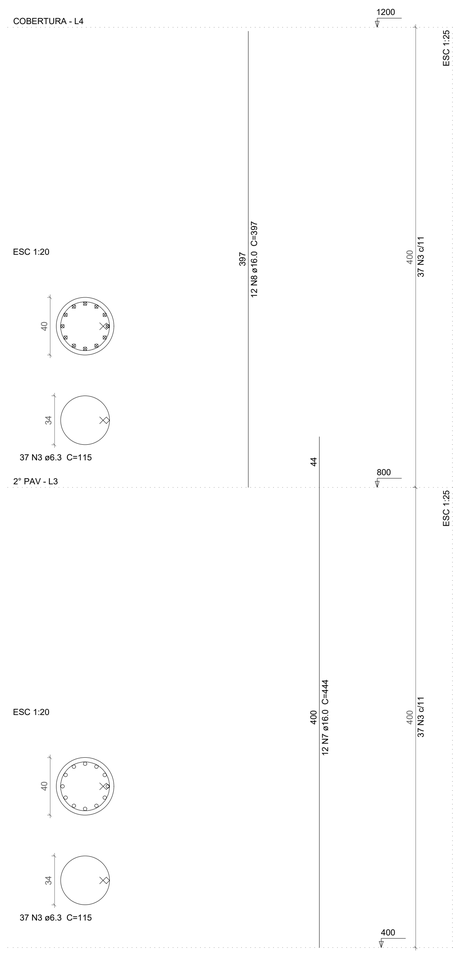

P17

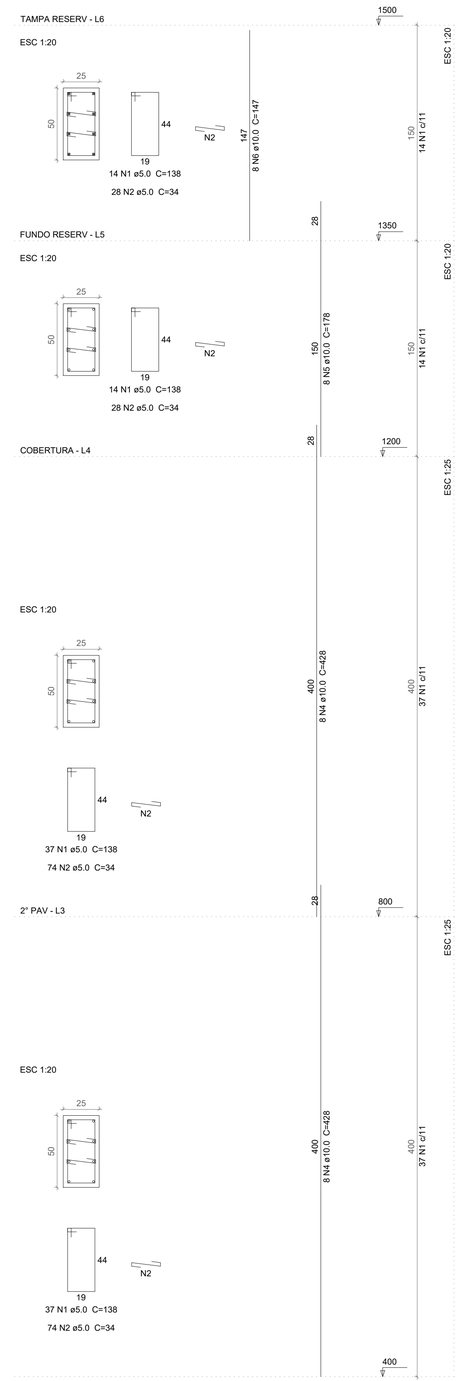

Relação do aço

P14
P15
P16
P17

AÇO	N	DIAM	Q	UNIT (cm)	C.TOTAL (cm)
CA60	1	5.0	102	138	14076
	2	5.0	204	34	6936
CA50	3	6.3	222	115	25530
	4	10.0	16	428	6848
	5	10.0	8	178	1424
	6	10.0	8	147	1176
	7	16.0	34	444	15096
	8	16.0	34	397	13498

Resumo do aço

AÇO	DIAM	C.TOTAL (m)	PESO + 10 % (kg)
CA50	6.3	255.3	68.7
	10.0	94.5	64.1
	16.0	286	496.4
CA60	5.0	210.2	35.6
PESO TOTAL			
CA50	629.2		
CA60	35.6		

Vol. de concreto total (C-40) = 4.39 m³
Área de forma total = 46.66 m²

NOTAS

1) CONCRETO

1.1) Ec=28 GPa

1.2) CONTROLE TECNOLOGICO OBRIGATORIO

1.3) QUEDA LIVRE NO LANCAMENTO NUNCA SUPERIOR A 2 METROS

1.4) CONCRETAGEM EM CAMADAS NUNCA SUPERIORES A 20 CM

1.5) JUNTAS NO PLANO DE LIGACAO DO PILAR C/ A FACE INFERIOR DA ESTRUTURA

1.6) A CURA DEVERA SER FEITA DURANTE 7 DIAS APOS A CONCRETAGEM

2) FORMAS

2.1) OS PRAZOS PARA RETIRADA DAS FORMAS SERAO:

2.1.1) FACES LATERAIS - 3 DIAS

2.1.2) FACES INFERIORES (DEIXANDO A ESTRUTURA REESCORADA) - 14 DIAS

2.1.3) FACES INFERIORES SEM OS PONTALETES - 21 DIAS

2.2) DEIXAR PELO MENOS DOIS PAVIMENTOS ABAIXO DO CONCRETADO ESCORADO

3) ARMADURA

3.1) COLOCAR ESPACADORES OU COCADAS P/ RESPEITAR COBRIMENTO DE PROJETO

3.2) NUNCA EMENDAR SEM CONSULTAR O CALCULISTA

3.3) EVITAR CHOQUE DO VIBRADOR COM A ARMADURA

3.4) LIMPAR TODAS AS BARRAS COM LIXA DE FERRO P/ TIRAR FERRUGEM

PRANCHA: 18/42	PROJETO ESTRUTURAL CLUBE DA CÂMARA MUNICIPAL PROPRIETÁRIO: PREFEITURA MUNICIPAL DE JOÃO PESSOA - PMJP END: RUA BANCÁRIO WALDEMAR DE MESQUITA ACCIOLY, SN, QD 078 BANCÁRIOS, JOAO PESSOA - PB		
ATIVIDADE / DATA	RESPONSÁVEL	ASSINATURA:	
PROJETO / 16/12/24	ENG. BRUNO FURTADO		
BRUNO FURTADO ENGENHEIRO CIVIL/TÉC EDIFICAÇÕES CALCULISTA ESTRUTURAL FONE: (0xd83) 99851-4354 E-MAIL: freitasbrunoeduardo@gmail.com			ESTRUTURAL
ESCALA: 1:50	DESENHOS: PILARES		